dunze
Superpressure
Technologies

Pneumatische Pumpe 627 – E2 Serie

Einfachwirkende Pumpe mit zwei 80 mm Kolben.

Artikelnummer	Übersetzungsverhältnis	Druck		Förderl.	Anschlüsse		
		7 bar Antrieb	8 bar Antrieb	l/min	Luft	Eingang	Ausgang
627-E2-1600	200:1	1400	1600	0,41	G3/8	1/4" NPT	9/16"-18 UNF
627-E2-2720	340:1	2380	2720	0,23	G3/8	1/4" NPT	9/16"-18 UNF

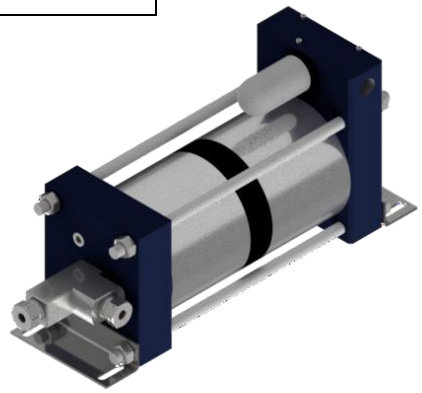

Dunze GmbH
Cuxhavener Str. 36 • 21149 Hamburg • Germany • Tel.: 0049 (0) 50053381 • Fax: 040 50053382 • Website: www.dunze.de • E-Mail: sales@dunze.de