dunze
Superpressure
Technologies

Pneumatische Pumpe 627 – E3 Serie

Einfachwirkende Pumpe mit drei 80 mm Kolben.

Artikelnummer	Übersetzungsverhältnis	Druck		Förderl.	Anschlüsse		
		7 bar Antrieb	8 bar Antrieb	l/min	Luft	Eingang	Ausgang
627-E3-2400	300:1	2100	2400	0,26	G3/8	1/4" NPT	9/16"-18 UNF
627-E3-4080	510:1	3570	4080	0,13	G3/8	1/4" NPT	9/16"-18 UNF

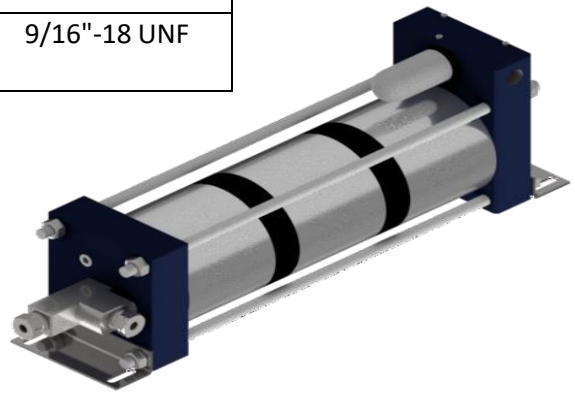

Dunze GmbH
Cuxhavener Str. 36 • 21149 Hamburg • Germany • Tel.: 004 () 50053381 • Fax: 040 50053382 • Website: www.dunze.de • E-Mail: sales@dunze.de